Relatório TP03
Pedro Fantin da Silva – cartão 00228481

Título: Display de 7 segmentos

Nome do projeto: pfs_display

Descrição: Apresenta um dígito hexadecimal inserido através de quatro *toggle switches* no display de sete segmentos da placa EP3C16F484.

Símbolo:

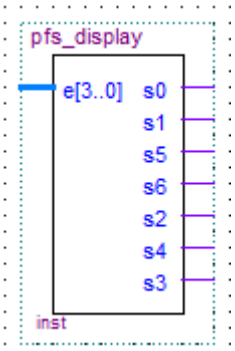

Esquemático(circuito):

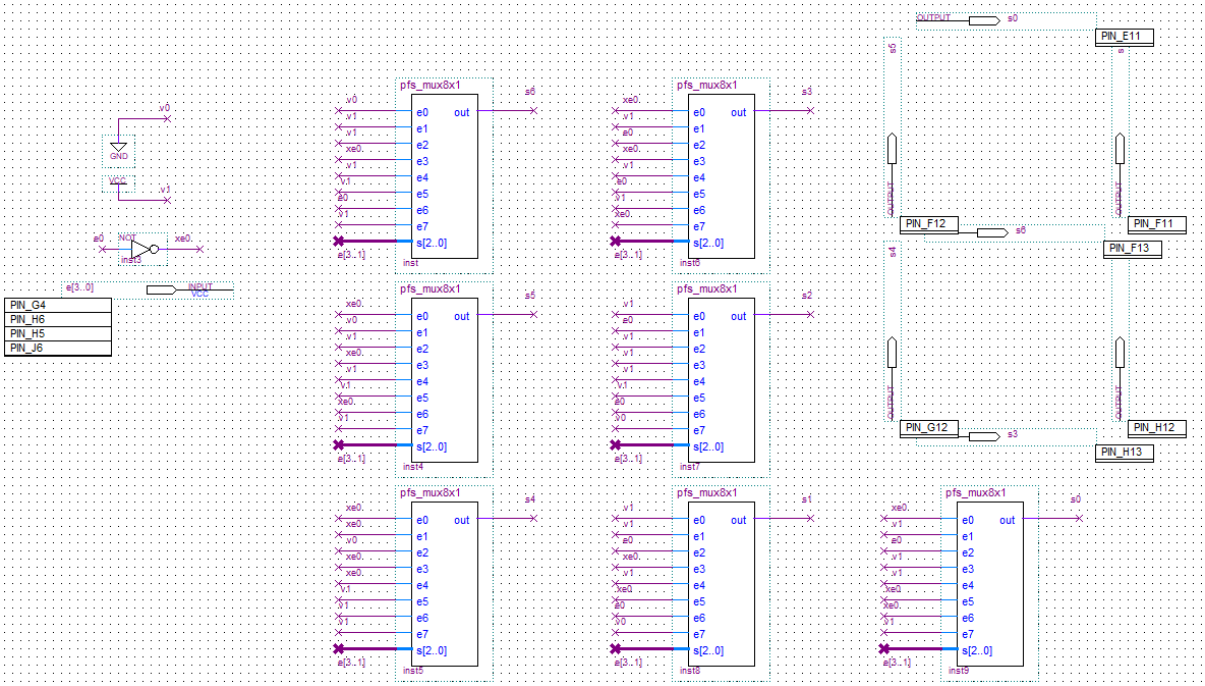

Simulação funcional (formas de ondas):

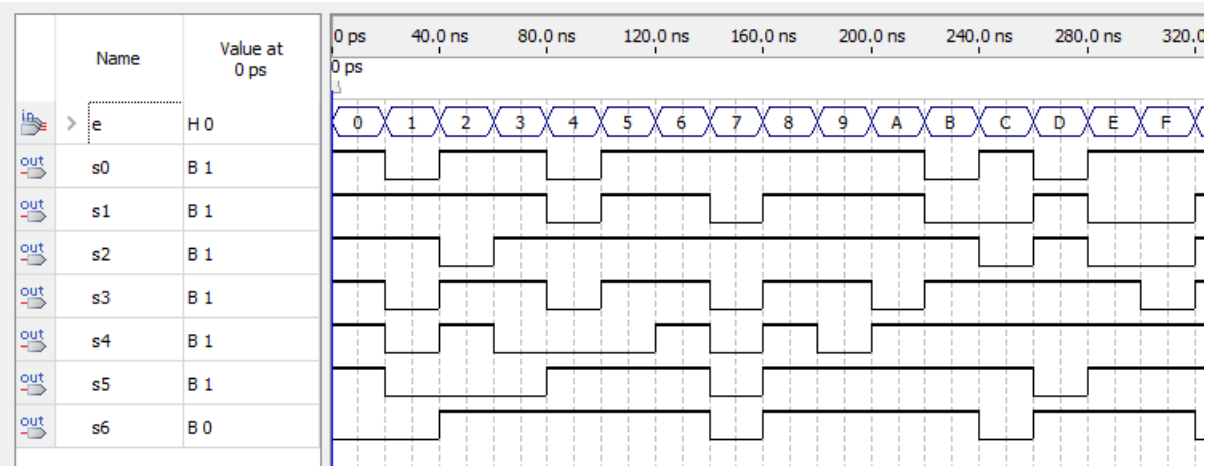

Título: Multiplexador 2x1

Nome do projeto: pfs_mux2x1

Descrição: Seleciona uma de duas entradas

Símbolo:

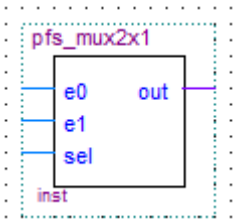

Esquemático(circuito):

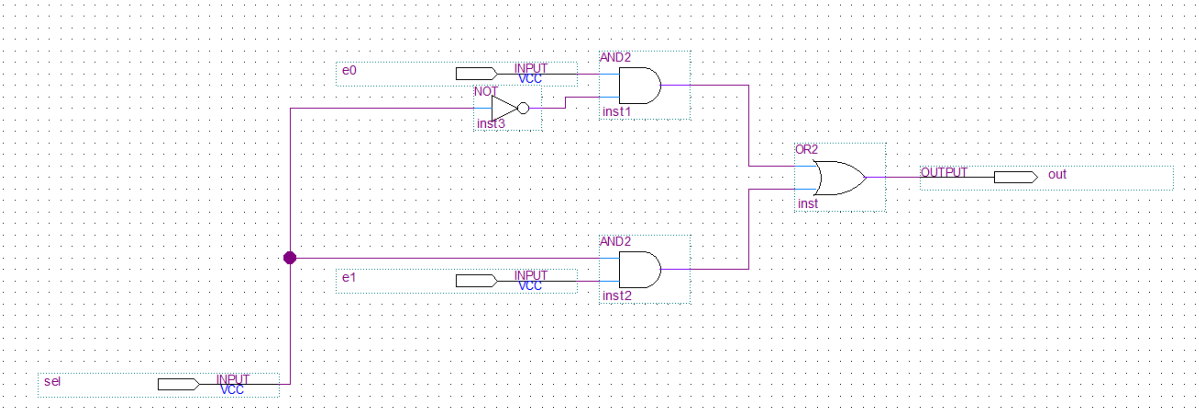

Simulação funcional (formas de ondas):

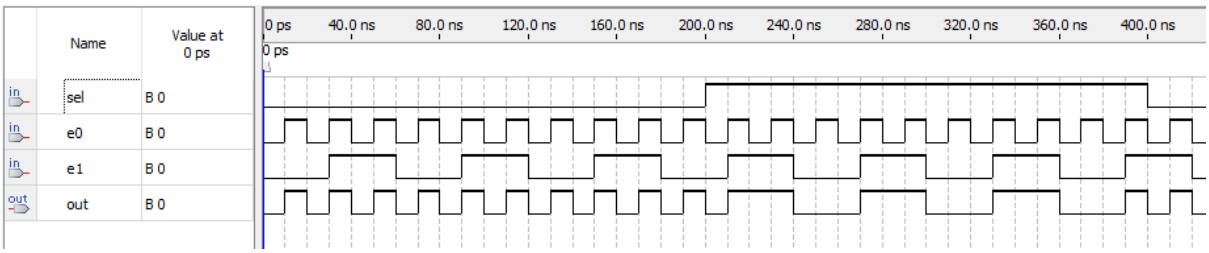

Título: Multiplexador 4x1

Nome do projeto: pfs_mux4x1

Descrição: Seleciona uma de quatro entradas

Símbolo:

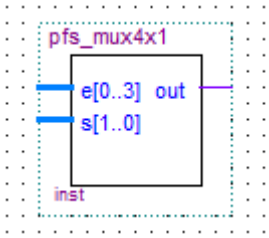

Esquemático(circuito):

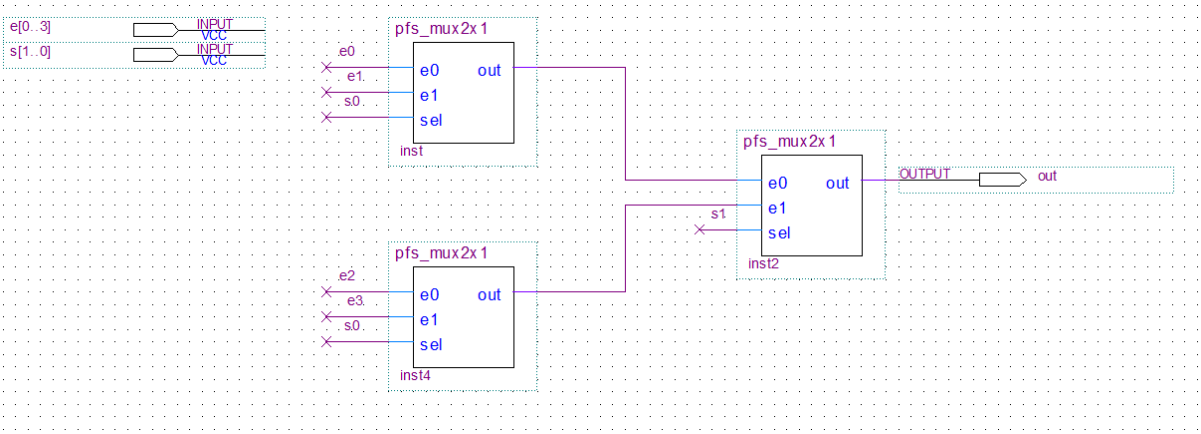

Simulação funcional (formas de ondas):

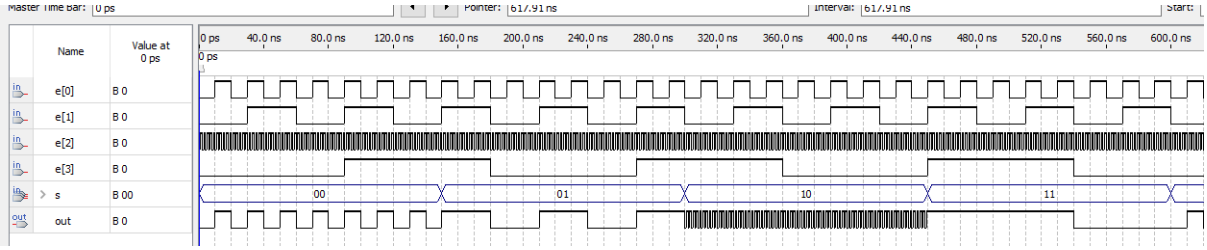

Título: Multiplexador 8x1

Nome do projeto: pfs_mux4x1

Descrição: Seleciona uma de oito entradas

Símbolo:

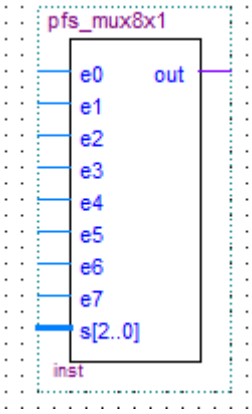

Esquemático(circuito):

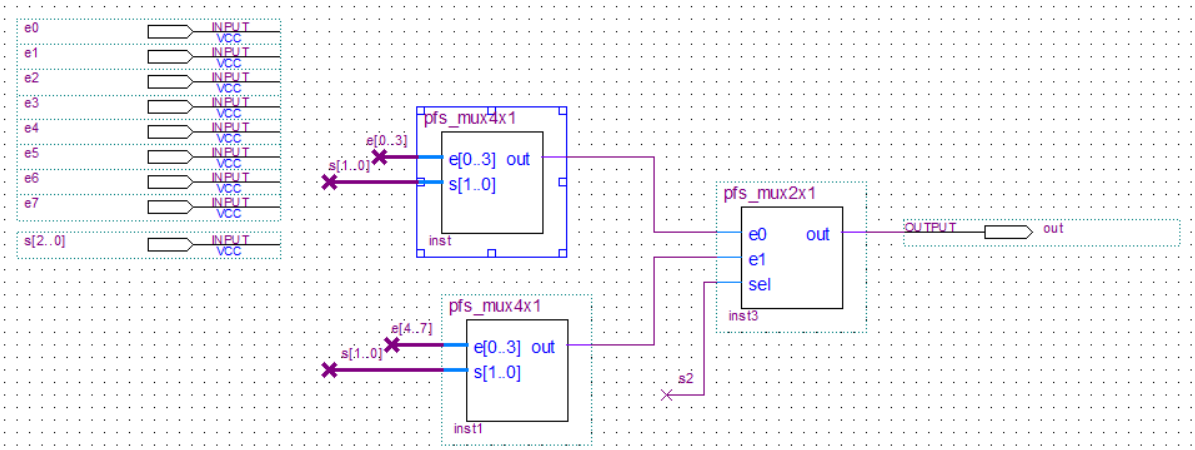
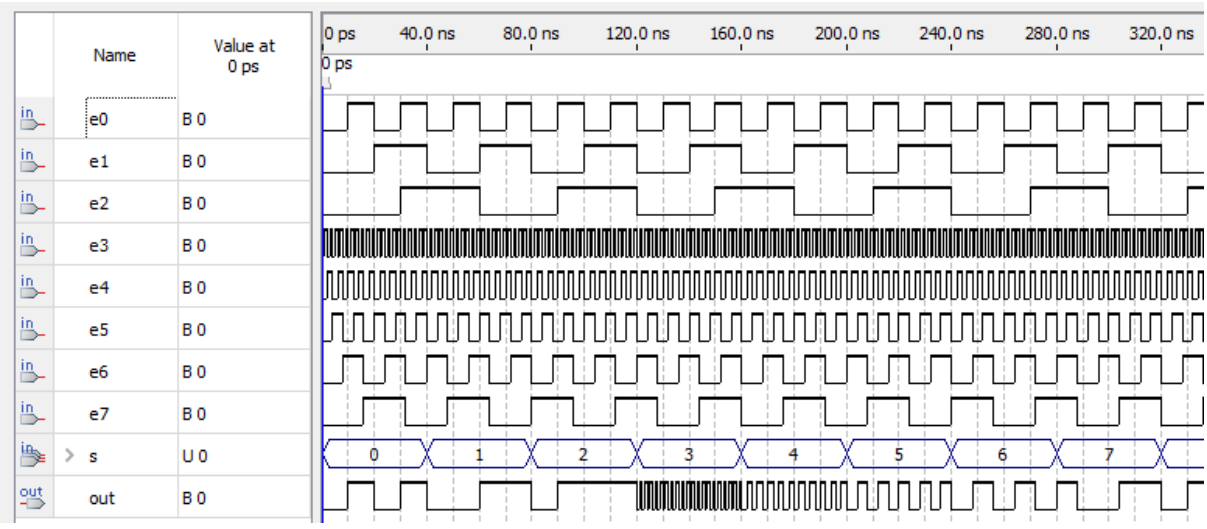
Simulação funcional (formas de ondas):